Нейлоновый дюбель для всех строительных материалов

Крепления для зеркал

Крепления для сантехники

СТРОИТЕЛЬНЫЕ МАТЕРИАЛЫ

- Бетон
- Гипсокартон, ГВЛ, ДСП
- Кирпич с вертикальными пустотами
- Пустотелые блоки из легкого бетона
- Пустотелые плиты перекрытий из кирпича, бетона и т.п.
- Силикатный пустотелый кирпич
- Полнотелый силикатный кирпич
- Природный камень
- Газобетон
- Полнотелые гипсовые панели
- Полнотелые блоки из легкого бетона
- Полнотелый кирпич

ХАРАКТЕРИСТИКИ

PURE MATERIAL fischer NYLON QUALITY HIGH-QUALITY NYLON

ФТОР ХЛОР БРОМ
НЕ СОДЕРЖИТ ГАЛОГЕНОВ

ПРЕИМУЩЕСТВА

- Универсальный принцип действия (завязывание узлом или распор) позволяет использовать дюбель в полнотелых, пустотелых и листовых строительных материалах. Дюбель UX особенно полезен при неопределенном базовом материале.
- Идущие под углом насечки дюбеля UX обеспечивают оптимальное направление шурупа.
- Зубчатые стопорные элементы предотвращают прокручивание дюбеля в просверленном отверстии. Это обеспечивает максимально возможную надежность монтажа.
- Крепежные комплекты с шурупами, рым-болтами и крюками обеспечивают правильное решение для любых условий применения

ПРИМЕНЕНИЕ

- Картины
- Светильники
- Плинтуса
- Стенные шкафы
- Держатели для полотенец
- Зеркальные шкафы
- Карнизы для штор
- Раковины
- Кронштейны для телевизоров
- Крепеж для сантехнических систем и систем отопления

ФУНКЦИОНИРОВАНИЕ

- Дюбель UX с кромкой пригоден для предварительного монтажа; дюбель UX без кромки пригоден для сквозного монтажа.
- Вворачивание шурупа обеспечивает распор дюбеля UX в полнотелом строительном материале и связывание в полостях пустотелых материалов.
- Требуемая длина шурупа определяется следующим образом: длина дюбеля + толщина закрепляемого элемента + 1 диаметр шурупа.
- Пригоден для шурупов по дереву, шурупов для ДСП и винт-шурупов.
- При установке в листовых строительных материалах часть шурупа, не имеющая резьбы, не должна быть длиннее, чем толщина закрепляемого элемента, при этом необходимо использовать дюбель с кромкой.
- Краевое расстояние должно быть не менее одной длины дюбеля.

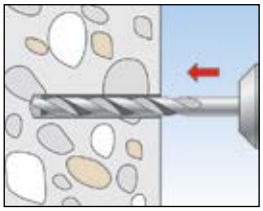
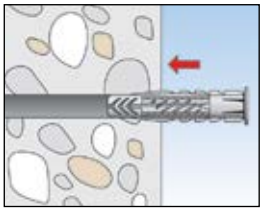
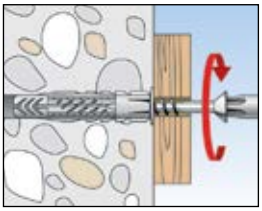
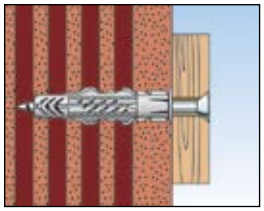
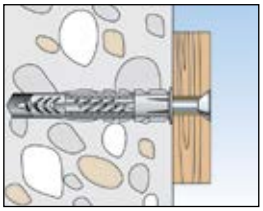

ТЕХНИЧЕСКИЕ ДАННЫЕ

UX R - С кромкой

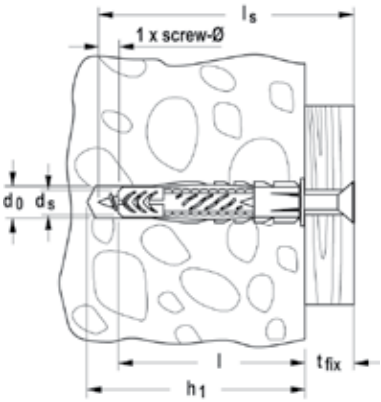

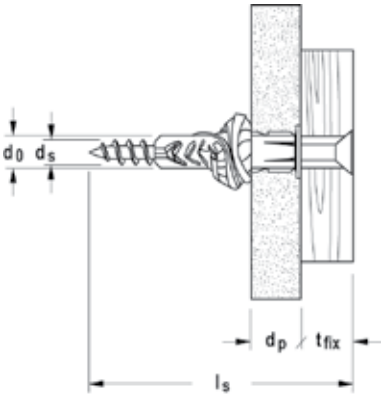

	Без кромки Артикул	С кромкой Артикул	С кромкой и шурупом Артикул	Диаметр сверления отверстия d_0 [мм]	Мин. глубина сверления отверстия h_1 [мм]	Мин. толщина панели d_p [мм]	Длина дюбеля l [мм]	Шурупы по дереву и для ДСП d_s / d_s x l_s [мм]	Макс. толщина закрепляемого материала t_{fix} [мм]	Кол-во в упаковке [шт]
Тип	UX	UX R	UX R S							
UX 5 x 30		**094722**	—	5	40	9,5	30	3 - 4	—	100
UX 6 x 35		**062756**	—	6	45	9,5	35	4 - 5	—	100
UX 6 x 50		**072095**	—	6	60	9,5	50	4 - 5	—	100
UX 8 x 40	—	**505483**	—	8	50	9,5	40	4,5 - 6	—	100
UX 8 x 50		**077870**	—	8	60	9,5	50	4,5 - 6	—	100
UX 10 x 60		**077872**	—	10	75	12,5	60	6 - 8	—	50

ТЕХНИЧЕСКИЕ ДАННЫЕ

Состав **UX** в пластиковом ведре

Тип	Артикул	Диаметр сверления отверстия d_0 [мм]	Мин. глубина сверления отверстия h_1 [мм]	Мин. толщина панели d_p [мм]	Длина дюбеля l [мм]	Шурупы по дереву и для ДСП d_s / d_s x l_s [мм]	Кол-во в упаковке [шт]
Состав UX 6 x 35 R в ведре	**508027**	6	45	9,5	35	4 - 5	2500
Состав UX 8 x 50 R в ведре	**508028**	8	60	9,5	50	4,5 - 6	1000
Состав UX 10 x 60 R в ведре	**508029**	10	75	12,5	60	6 - 8	600

НАГРУЗКИ

Универсальный дюбель UX

Максимальные рекомендуемые нагрузки[1)] для одиночного анкера.

Данные значения нагрузки действительны для шурупов по дереву указанного диаметра.

Тип			UX5	UX6	UX6 x 50	UX8	UX10	UX12	UX14
Диаметр шурупа	**Ø**	[мм]	4	5	5	6	8	10	12
Рекомендуемые нагрузки в соответствующем материале основы Frec[2]									
Бетон	**≥ C20/25**	[кН]	0,30	0,40	0,60	0,60	1,00	1,50	1,80
Полнотелый кирпич	**≥ Mz12**	[кН]	0,20	0,20	0,30	0,30	0,50	0,70	0,80
Пустотелый силикатный кирпич	**≥ KSL 12**	[кН]	0,30	0,40	0,40	0,50	0,60	0,80	0,80
Кирпич с вертикальными пустотами	**≥ Hlz 12**	[кН]	0,20	0,20	0,20	0,20	0,20	0,30	0,40
Газобетон	**≥ PB4, PP4 (G4)**	[кН]	0,15	0,20	0,20	0,30	0,40	0,60	0,70
Гипсокартон	**12,5 мм**	[кН]	0,10	0,10	0,10	0,10	0,10	-	-
Гипсокартон	**25 мм**	[кН]	0,10	0,15	0,15	0,15	0,15	-	-
ГВЛ (Fermacell)		[кН]	0,20	0,20	0,20	0,20	0,25	-	-
Оштукатуренная стена	**❒≥0,9 кг/дм³**	[кН]	-	-	-	0,15	0,35	0,45	0,50